Rzut na konstrukcję dachu.
Skala 1:100

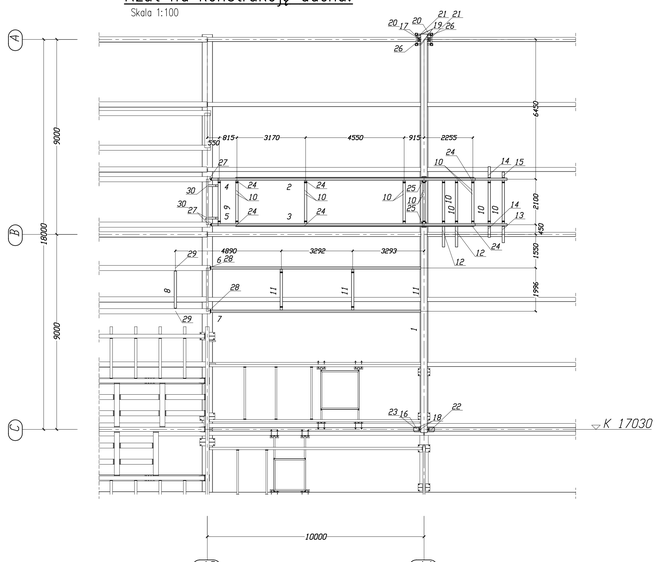

Widok w osi 13
Skala 1:100

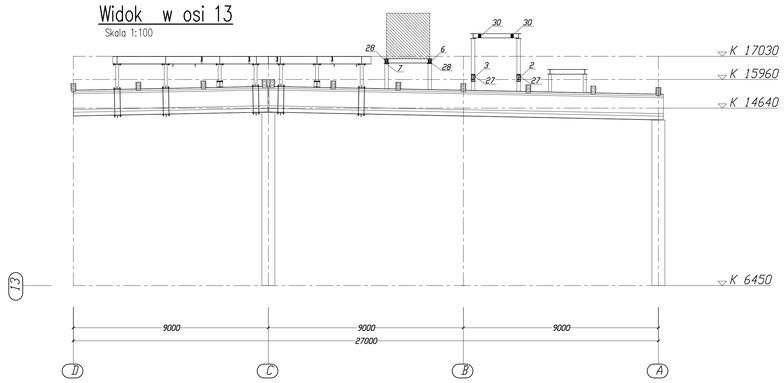

Perspektywa.
Skala 1:100

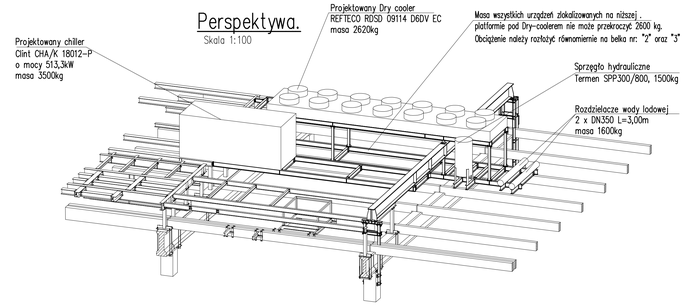

Widok w osi 14
Skala 1:100

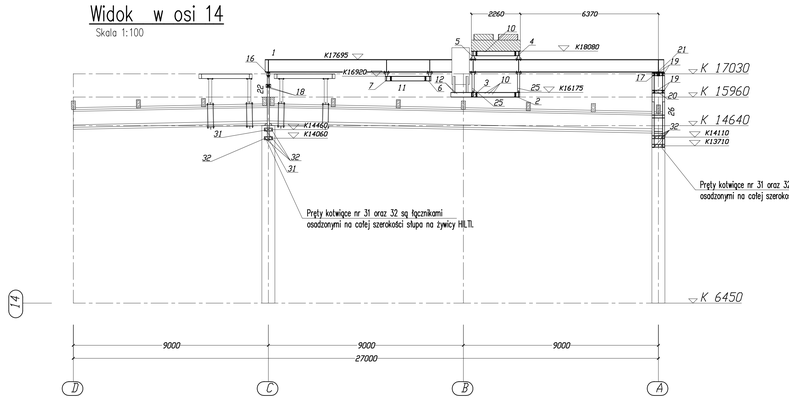

Perspektywa.
Skala 1:100

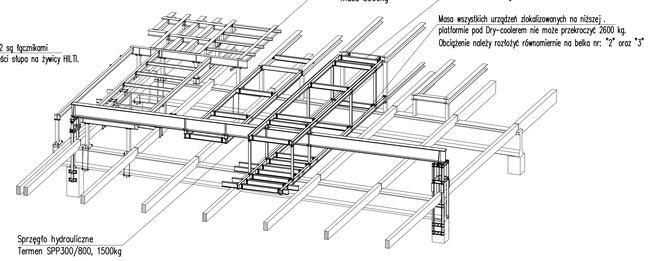

Widok w osi A
Skala 1:100

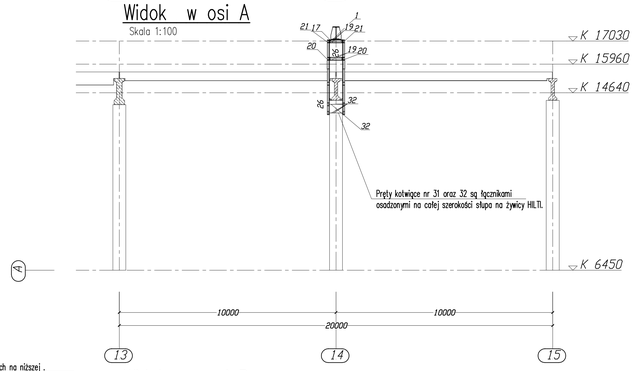

Masa wszystkich urządzeń zlokalizowanych na niższej .
platformie pod Dry-coolerem nie może przekroczyć 2600 kg.
Obciążenie należy rozłożyć równomiernie na belka nr: "2" oraz "3"

Widok w osi B
Skala 1:100

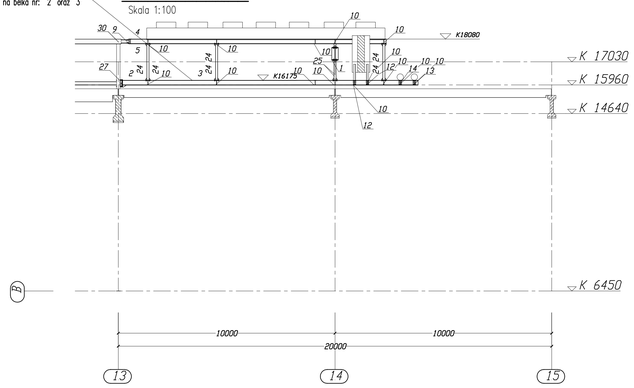

Perspektywa.
Skala 1:100

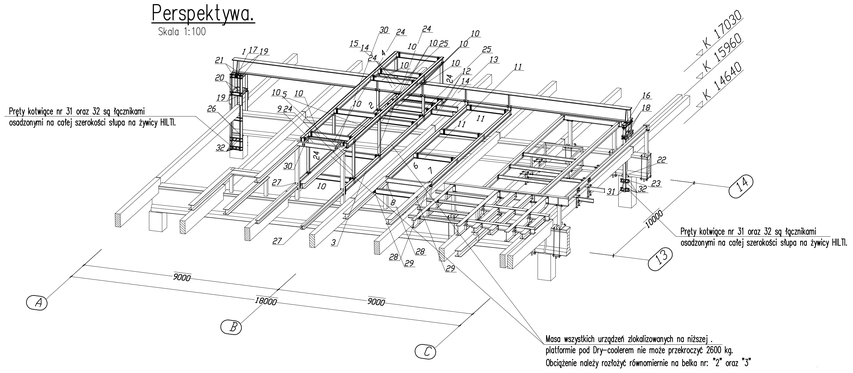

Masa wszystkich urządzeń zlokalizowanych na niższej .
platformie pod Dry-coolerem nie może przekroczyć 2600 kg.
Obciążenie należy rozłożyć równomiernie na belka nr: "2" oraz "3"

Widok w osi C
Skala 1:100

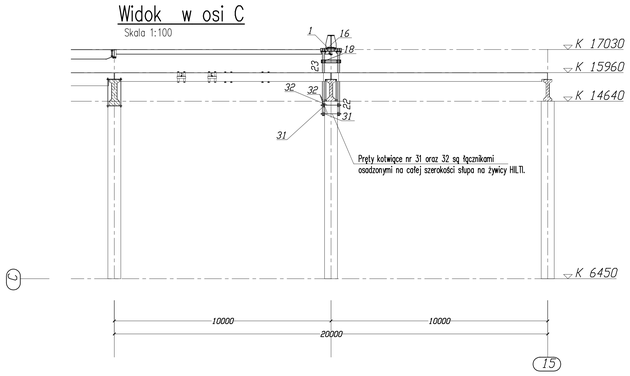

Perspektywa.
Skala 1:100

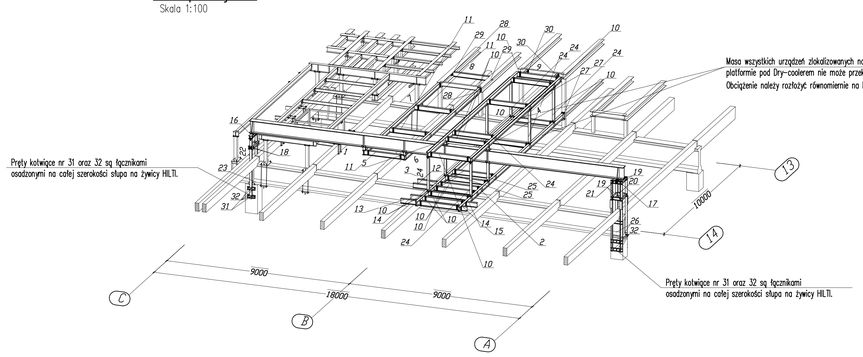

Projekt zamienny 2025-09-22

Masa wszystkich urządzeń zlokalizowanych na niższej .
platformie pod Dry-coolerem nie może przekroczyć 2600 kg.
Obciążenie należy rozłożyć równomiernie na belka nr: "2" oraz "3"

UWAGI:
1. Wymagania techniczne konstrukcji stalowej wg PN-EN 1090-2.
2. Klasa wykonania konstrukcji EXC2
3. Gatunek materiału zgodnie z wykazami stali.
4. Wszystkie wymiary należy sprawdzać i korygować podczas prowadzenia prac.
5. Przed prefabrykacją elementów stalowych należy wymiary sprawdzić na budowie.
6. Rozpatrywać łącznie z projektem instalacji.
7. Poza rozwiązaniami przyjętymi w niniejszym projekcie, wykonawca zobowiązany jest stosować obowiązujące normy, przepisy, warunki techniczne oraz zasady sztuki i wiedzy budowlanej.
8. Elementy obudowy w miejscach prowadzenia montażu należy zdemontować a następnie odtworzyć zapewniając ciągłość szczelności.
9. Powierzchnie elementów betonowych stykające się z nowoprojektowaną konstrukcją należy oczyścić, wyrównać, zapewnić opracie na całej powierzchni elementu stalowego
10. Rozpatrywać łącznie z rysunkami elementów pojedynczych nr: 1-5
11. Pręty kotwiące nr 31 oraz 32 są łącznikami osadzonymi na całej szerokości słupa na żywicy HILTI.

INDEKS ZMIAN	Przedmiot zmian	AUTOR	DATA
B	Przesunięcie belek pod sprzęgło- elementy 10 oraz 12	SCH	2025-09-26
A	Wydanie drugie.	SCH	2025-09-22

TELKOM-PROJEKT Sp. z o.o.
40-530 Katowice ul. Wróbli 28/7 tel. (32) 209 04 37

NAZWA PROJEKTU:	PROJEKT KONSTRUKCJI POD CENTRALE NA DACHU W POLU 13-14, HALI PRODUKCYJNO - MAGAZYNOWEJ
ADRES OBIEKTU:	Lublin, działki nr 2/2,3
INWESTOR:	PZZ Lubella Sp. z o.o. Sp. k. 20 - 469 Lublin , ul. Wrotkowska 1
NAZWA RYSUNKU:	Rysunek zestawczy.
PROJEKTANT KONSTRUKCJA:	mgr inż. Aleksander Stecura nr upr.- 747/94
OPRACOWAŁ:	Szymon Chmielewski
BRANŻA	KONSTRUKCJA
STADIUM	PW
DATA	09-2025
FORMAT RYS.	A0
INDEKS ZMIAN	B
SKALA	1:100
Nr RYSUNKU	1-1